Bruksanvisning

HOME DELUXE
WIR MACHEN DEIN ZUHAUSE

Matbord AVENCIA

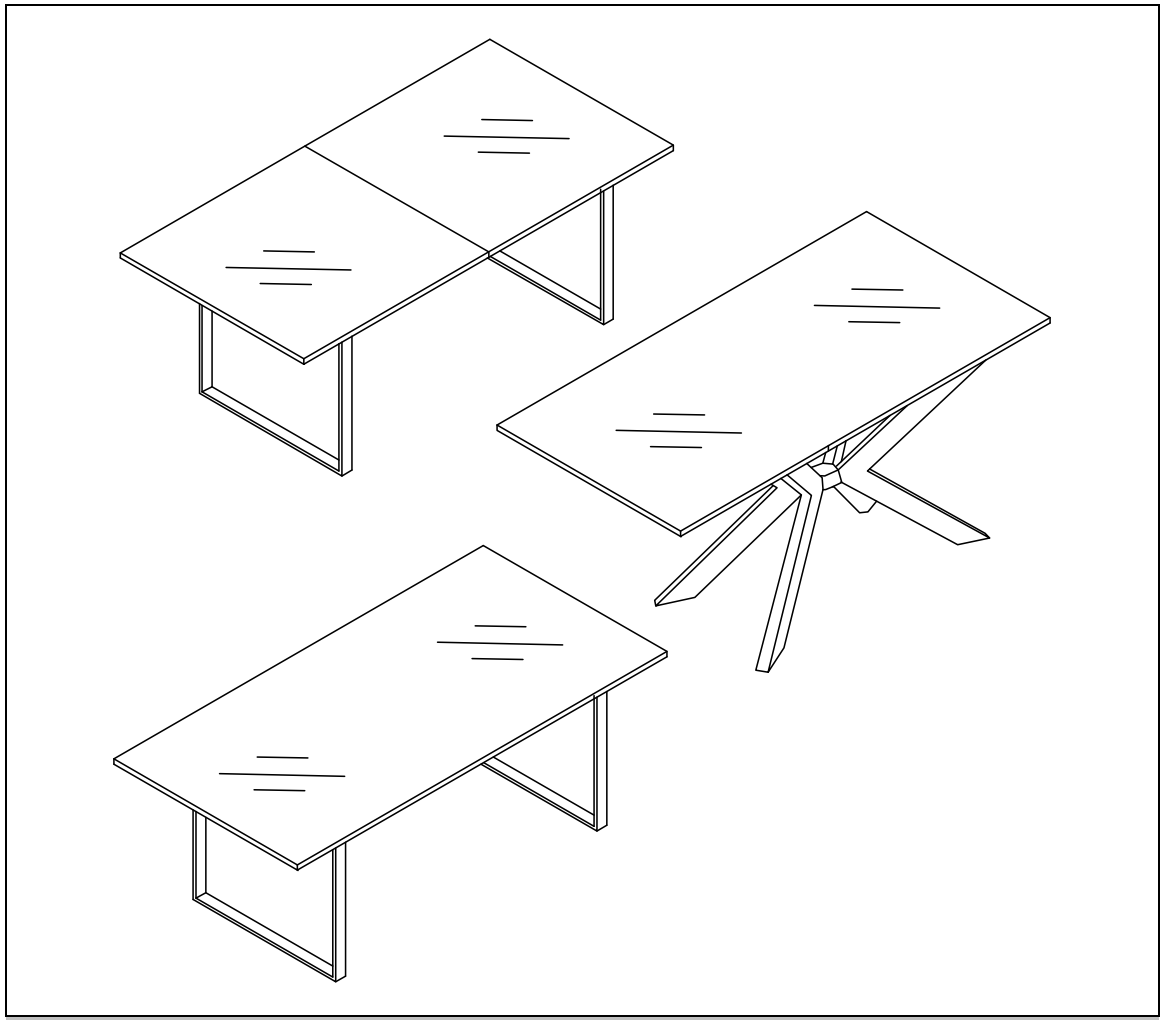

Originalbruksanvisning

Designad i Tyskland

VIKTIGT:
FÖR SPARA FÖR SENARE BEHOV.
LÄS NOGGRANT!

Innehåll

1. Allmänt ... 3
1. Produktöversikt ... 3
1.2. Allmänna anvisningar ... 4
1.3. Garanti ... 5
2. Information om bruksanvisningen ... 5
2.1. Tillgänglighet av bruksanvisningen ... 5
2. Information om översättning ... 5
2.3 Målgrupper för bruksanvisningen ... 5
2.4 Information om översättning ... 5
2.5 Förklaring av symboler ... 6
2. Allmänt om bruksanvisningen ... 6
2.7 Avsedd användning ... 6
2. Allmänna säkerhetsanvisningar ... 6
3. Produktegenskaper ... 7
3.1. Tekniska data ... 7
4. Leveransomfattning ... 9
5. Montering och användning ... 10
5.1. Säkerhetsanvisningar ... 10
5.2. Produktens uppbyggnad ... 11
6. Användning ... 14
6.1. Säkerhetsanvisningar ... 14
6.2. Första användningen ... 14
6.3. Drift ... 14
6.4 Förvaringsplats ... 15
7. Felsökning ... 15
8. Underhåll och skötsel ... 16
9. Demontering ... 16

9.1. Säkerhetsanvisningar..... 16
10. Avfallshantering..... 16

Kära kund!

Tack för att du har valt en produkt från **Home Deluxe GmbH**. Vi hoppas att du kommer att trivas med ditt nya matbord AVENCIA.

Bruksanvisningen hjälper dig vid montering, idrifttagning, användning och underhåll av produkten. Bruksanvisningen och säkerhetsanvisningarna måste läsas noggrant och i sin helhet. Följ dessa anvisningar för att undvika faror.

1. Allmänt

1.1. Produktöversikt

Modell: **Matbord AVENCIA, fyrkantigt**

inkl. stjärnfot 160 x 100 cm ljus ek | Artikel-ID: 24093 | Variant-ID: 58368
inkl. stjärnfot – 160 x 100 cm ljus ek – paket 1 av 2 (bordsskiva) |
Artikel-ID: 21685| Variant-ID: 51494
inkl. stjärnfot 160 x 100 cm mörk ek | Artikel-ID: 24093 | Variant-ID: 58369
inkl. stjärnfot – 160 x 100 cm mörk ek – paket 1 av 2 (bordsskiva) |
Artikel-ID: 21687| Variant-ID: 51496
inkl. stjärnfot 160 x 100 cm fiskbensmönster ek | Artikel-ID: 24093 | Variant-ID: 58370
inkl. stjärnfot – 160 x 100 cm Fishbone Oak – Paket 1 av 2 (bordsskiva) |
Artikel-ID: 21686| Variant-ID: 51495
Inkl. stjärnfot – 160 x 100 cm Kombipaket 2 av 2 (stjärnfot, monteringssats)
Artikel-ID: 21663| Variant-ID: 51465
inkl. stjärnfot 200 x 120 cm ljus ek | Artikel-ID: 24093 | Variant-ID: 58371
inkl. stjärnfot – 200 x 120 cm ljus ek – paket 1 av 2 (bordsskiva) |
Artikel-ID: 21688| Variant-ID: 51497
inkl. stjärnfot 200 x 120 cm mörk ek | Artikel-ID: 24093 | Variant-ID: 58372
inkl. stjärnfot – 200 x 120 cm mörk ek – paket 1 av 2 (bordsskiva) |
Artikel-ID: 22161| Variant-ID: 56740
inkl. stjärnfot 200 x 120 cm fiskbensmönster ek | Artikel-ID: 24093 | Variant-ID: 58373
inkl. stjärnfot – 200 x 120 cm Fishbone Oak – Paket 1 av 2 (bordsskiva) |
Artikel-ID: 22160| Variant-ID: 56677
Inkl. stjärnfot – 200 x 120 cm Kombipaket 2 av 2 (stjärnfot, monteringssats)
Artikel-ID: 21662| Variant-ID: 51464

Modell: **Matbord, fyrkantigt AVENCIA**

inkl. U-fot 240 x 120 cm ljus ek | Artikel-ID: 24093 | Variant-ID: 58374
inkl. U-fot – 240 x 120 cm ljus ek – Paket 1 av 2 (bordsskiva) |
Artikel-ID: 21691| Variant-ID: 51500
inkl. U-fot 240 x 120 cm mörk ek | Artikel-ID: 24093 | Variant-ID: 58375
inkl. U-fot – 240 x 120 cm mörk ek – Paket 1 av 2 (bordsskiva) |
Artikel-ID: 21693| Variant-ID: 51502
inkl. U-fot 240 x 120 cm fiskbensmönster ek | Artikel-ID: 24093 | Variant-ID: 58376
inkl. U-fot – 240 x 120 cm Fishbone Oak – Paket 1 av 2 (bordsskiva) |
Artikel-ID: 21692| Variant-ID: 51501
Inkl. U-fot – 240 x 120 cm Kombipaket 2 av 2 (U-fot, monteringssats)
Artikel-ID: 21648| Variant-ID: 51441

Modell: **Matbord, fyrkantigt, utdragbart AVENCIA**

inkl. U-fot 160 x 100 cm Ljus ek | Artikel-ID: 24093 | Variant-ID: 58366
inkl. U-fot – 160 x 100 cm ljus ek – Paket 1 av 2 (bordsskiva) |
Artikel-ID: 21683| Variant-ID: 51492
inkl. U-fot 160 x 100 cm mörk ek | Artikel-ID: 24093 | Variant-ID: 58367
inkl. U-fot – 160 x 100 cm mörk ek – Paket 1 av 2 (bordsskiva) |
Artikel-ID: 21684| Variant-ID: 51493
Inkl. U-fot – 160 x 100 cm Kombipaket 2 av 2 (U-fot, monteringssats)
Artikel-ID: 21649| Variant-ID: 51442

1.2. Allmän information

För att uppfylla våra krav förbättrar vi ständigt kvaliteten, förenklar monteringen och användningen eller anpassar produkterna efter kundernas önskemål. På grund av dessa förändringar finns den aktuella versionen av bruksanvisningen på vår hemsida.

Beteckningen ”produkt” används i bruksanvisningen för ”matbord AVENCIA” i alla varianter, om inte en variant uttryckligen anges.

1.3. Garanti

De lagstadgade rättigheterna till ansvarsfrihet och garanti gäller från och med inköpsdatumet.
Home Deluxe GmbH tar inget ansvar för skador som uppstår till följd av att bruksanvisningen inte följs. Reklamationer som uppstår till följd av felaktig montering eller användning omfattas inte av garantin. Vid fel på produkten, vänligen kontakta vår kundtjänst skriftligen via kontaktformuläret på vår hemsida och ange produktnamn, serienummer och bifoga en bild av typskylten:

Home Deluxe GmbH
Schanzeweg 2
32312 Lübbecke
Tyskland
Tel +49 (0)5743 6181-0
www.home-deluxe-gmbh.de

Om du har ytterligare frågor är vår kundtjänst gärna till din tjänst via kontaktformuläret .

2. Information om bruksanvisningen

2.1. Tillgänglighet av bruksanvisningen

Bruksanvisningen är en del av produkten och ska förvaras i sin helhet i omedelbar närhet av produkten.

2.2. Information om översättning

Den ursprungliga bruksanvisningen är skriven på tyska. Alla andra tillgängliga språk är översättningar av den tyska versionen.

2.3. Målgrupp för bruksanvisningen

Bruksanvisningen måste läsas och följas av alla personer som är involverade i någon av följande aktiviteter eller användningar:

- Uppackning
- Montering/installation
- Idrifttagning/drift
- Underhåll/kontroll/skötsel
- Felsökning/reparation
- Avfallshantering

2.4. Information om översättning

Den ursprungliga bruksanvisningen är skriven på tyska. Alla andra tillgängliga språk är översättningar av den tyska versionen.

2.5. Symbolförklaring

Symbol	Symbolförklaring
	**VARNING** Symbolen indikerar möjliga faror som kan leda till dödsfall eller allvarliga skador. Läs den relevanta anvisningen innan du utför motsvarande monterings- eller användningssteg.
	**INFO** Symbolen ger viktiga anvisningar och varnar för skador på egendom. Läs dessa innan du utför motsvarande monterings- eller användningssteg för att förstå problemen och undvika skador.
	**Endast för inomhusbruk** Symbolen anger att produkten endast får användas inomhus.
	**Läs bruksanvisningen** Symbolen anger att bruksanvisningen måste läsas noggrant innan montering/installation och/eller användning av enheten.

2.6. Allmänt om bruksanvisningen

Bruksanvisningen avser matbordet AVENCIA. Den innehåller viktig information om montering, användning, underhåll och rengöring. Användningsanvisningen, särskilt säkerhetsanvisningarna, måste läsas noggrant innan produkten tas i bruk. Förvara användningsanvisningen på ett säkert ställe. Använd produkten endast enligt anvisningarna i denna användningsanvisning för att undvika oavsiktliga skador eller personskador. Om du överlåter produkten till tredje part måste även denna användningsanvisning överlämnas.

2.7. Avsedd användning

Produkten är av hög kvalitet, hållbar och avsedd och lämplig för privat bruk i rimlig och normal omfattning. Vår produkt är **inte** avsedd för kommersiellt bruk.

Produkten är avsedd som matbord för inomhusbruk i byggnader.

Använd produkten endast enligt beskrivningen i denna bruksanvisning. All annan användning anses vara avsedd för annat ändamål och kan leda till personskada eller skada på egendom. Tillverkaren tar inget ansvar för skador som uppstår eller har uppstått till följd av felaktig eller avsedd användning.

2.8. Allmänna säkerhetsanvisningar

Allmänna faroangivelser



- Montera **endast** produkten om leveransen är komplett och felfri.
- Se till att alla delar är oskadda och monterade på rätt sätt. Felaktig montering kan medföra personskada. Skadade delar kan påverka säkerheten och funktionen.
- Gör inga ändringar på produkten.
- Kontrollera regelbundet att fästena sitter ordentligt.

Fara för barn



- Håll barn borta från förpackningsmaterial. Det finns bland annat kvävningsrisk!
- Håll barn borta från monteringsplatsen under monteringen av produkten. Leveransen innehåller smådelar som kan sväljas eller orsaka allvarliga skador.
- **Varning för tippning!** Produkten är inte en leksak, klättervägg eller sportredskap. Produkten kan välta vid ensidig belastning, vilket kan leda till döden.
- Barn kan skada sig när de leker med produkten eller drar sig upp på den.
- Se till att små barn inte stoppar smådelar i munnen.

Risk för skador
Felaktig hantering av produkten kan leda till skador.



- Kontrollera produkten före varje användning för att upptäcka synliga skador.
- Gör inga konstruktiva ändringar på produkten. För ändringar krävs skriftligt tillstånd från tillverkaren och dessa måste utföras enligt anvisningarna.
- Produkten får inte användas om den är skadad. Skadade delar måste repareras eller bytas ut mot originalreservdelar.
- Se till att produkten är fast installerad för att undvika skador.

Risk för skador



- Felaktig hantering av produkten kan leda till skador.
- Öppna inte förpackningen med vassa föremål (t.ex. knivar, saxar eller liknande), eftersom produkten kan skadas. Var försiktig när du öppnar förpackningen.
- Använd inte produkten i närheten av värmekällor eller öppen eld.

3. Produkt

3.1. Tekniska

Matbord AVENCIA (utdragbart / U-ben)	
Mått (L x B x H)	200/160 x 100 x 74 cm
Tjocklek bordsskiva	4,0
Form på bordsstativ	U-fot
Material (stativ)	Metall (svart pulverlackerad)
Material (bordsskiva)	MDF (mörk ek, ljus ek)
Vikt	60 / 46,7 kg
Max. belastningskapacitet	80 kg

Matbord AVENCIA (stjärnfot)	**160 x 100 cm**	**200 x 120 cm**
Mått (L x B x H)	160 x 100 x 74 cm	200 x 120 x 74 cm
Tjocklek bordsskiva	4,0	4,0 cm
Form på bordsstativ	Stjärnfot	Stjärnfot
Material (stativ)	Metall (svart pulverlackerad)	
Material (bordsskiva)	MDF (mörk ek, ek, ljus ek)	
Vikt	41 kg	53,2 kg
Max. belastningskapacitet	ca 100 kg	ca 120 kg

Matbord AVENCIA (U-ben) 240 x 120 cm	
Mått (L x B x H)	240 x 120 x 74 cm
Tjocklek bordsskiva	4,0
Form på bordsstativ	U-fot
Material (stativ)	Metall (svart pulverlackerad)
Material (bordskiva)	MDF (mörk ek, fiskbensmönster ljus ek)
Vikt	63 kg
Max. belastningskapacitet	ca 150 kg

4. Leverans

Kontrollera förpackningen vid leveransen så att den inte har några yttre skador. Kontrollera dessutom omedelbart efter uppackningen att leveransen är komplett och att produkten och alla komponenter är i felfri skick. Montera produkten endast om leveransen är komplett och oskadad.

Komponenter/delar (matbord, fyrkantigt, utdragbart, AVENCIA, inkl. U-fot)

Nr	Beskrivning	Antal	Bilder
1	Bordsskiva	1	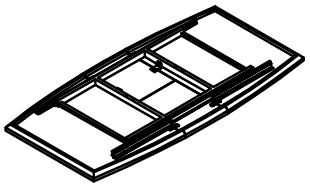
2	Bordsben	2	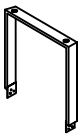
3	Vinkel	2	
A	Inbussnyckel M5	1	
B	Skruv M8x16	24	
C	U-bricka M8	16	

Komponenter/delar (matbord, fyrkantigt AVENCIA inkl. stjärnfot)

Nr	Beskrivning	Antal	Bilder
1	Bordsskiva	1	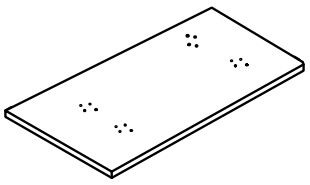
2	Bordsbenförbindare	1	
3	Bordsben	4	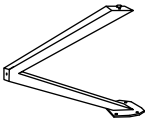
A	Inbussnyckel M5	1	
B	Skruv M8x16	20	
C	U-bricka M8	20	

Komponenter/delar (matbord, fyrkantigt AVENCIA inkl. U-fot)

Nr	Beskrivning	Antal	Bilder
1	Bordsskiva	1	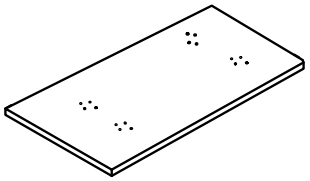
2	Bordsben	2	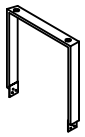
3	Monteringslist	2	
A	Insexnyckel M5	1	
B	Skruv M8x16	12	
C	U-bricka M8	20	
D	Skruv M8x55	8	

5. Montering och användning

5.1. Säkerhetsanvisningar

All information om säkerhet och hälsa måste läsas.

Risk för personskada

Felaktig hantering vid montering kan leda till personskador.



- Se till att paketet öppnas uppåt. Var mycket försiktig när du öppnar paketet, eftersom det innehåller ömtåliga delar.
- Ställ endast produkten på en säker, plan och stabil yta.
- Använd det medföljande monteringsmaterialet.
- Monteringsfel eller skador som uppstår vid montering omfattas inte av garantin.
- Två personer krävs för att montera produkten.
- Använd skyddskläder, såsom skyddsskor och skyddshandskar, vid montering.

5.2. Montering av produkten

Produkten levereras i delar och är enkel att montera. Följ monteringsanvisningarna noggrant. Om anvisningarna inte följs kan produktens funktion och säkerhet inte garanteras.

- Följande anvisningar måste läsas noggrant.

Montering: Matbord, fyrkantigt, utdragbart AVENCIA inkl. U-fot

Bild	Monteringssteg
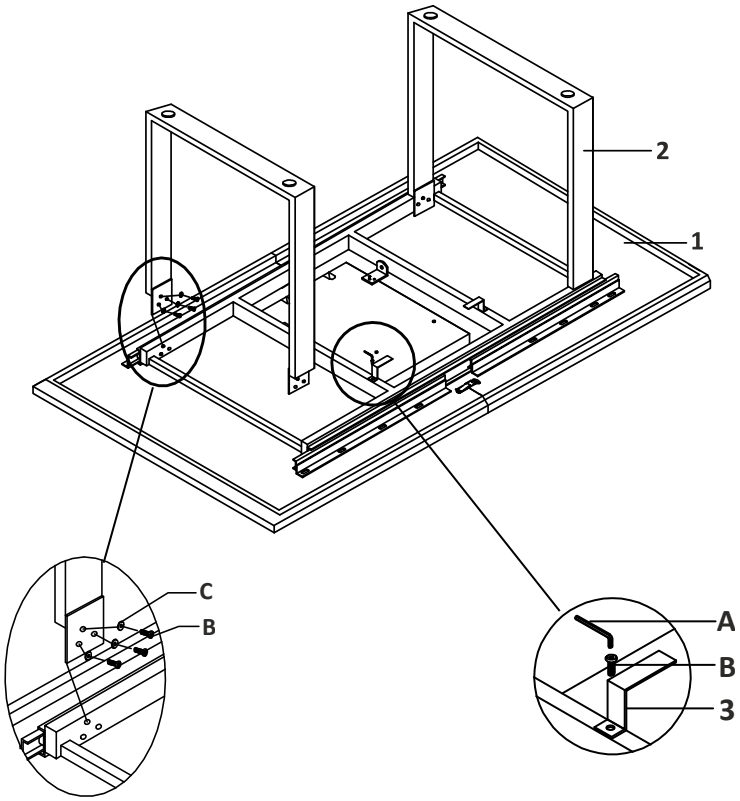	**Steg 1:** - Lägg ut en filt för att skydda bordsskivan från skador. - Skruva fast bordsbenen (**2**) på bordsskivans kant med 4 skruvar (**B**) och U-brickor (**C**). - Skruva fast båda vinklarna (**3**) med skruven (**B**) på bordskivan (**1**).
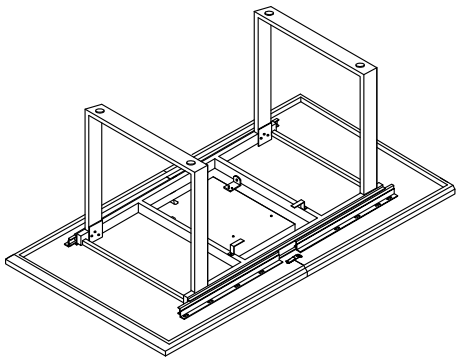	**Steg 2:** - Monterat bord.
	**Transportera bordet**

Montering: Matbord AVENCIA, fyrkantigt, inkl. stjärnfot

Bild	Monteringssteg
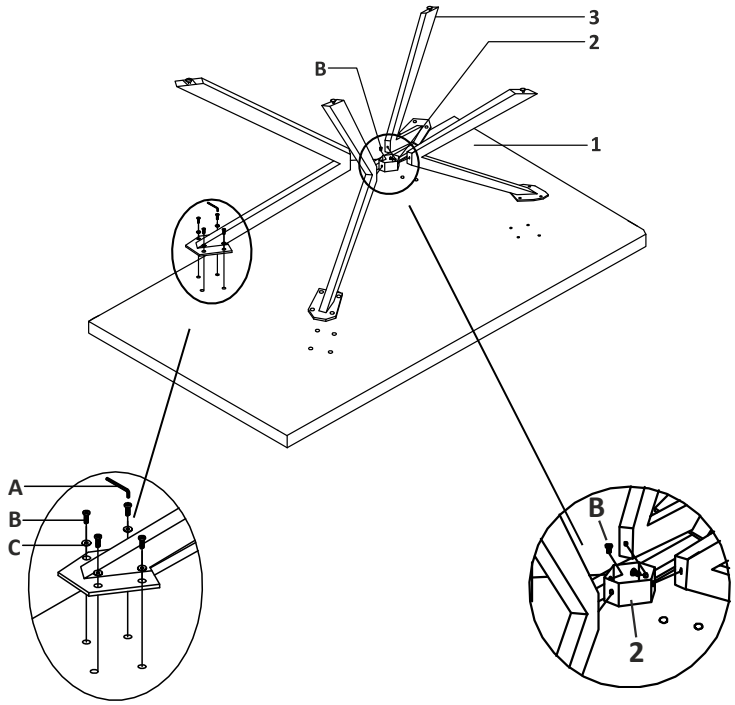	**Steg 1:** - Lägg ut en filt för att skydda bordsskivan från skador. - Skruva fast bordsbenen (**3**) på bordsskivan med 4 skruvar (**B**) och brickor (**C**). - Skruva fast bordsbenförbindaren (**2**) med 4x skruv (**B**) i mitten av bordsbenen (**3**).
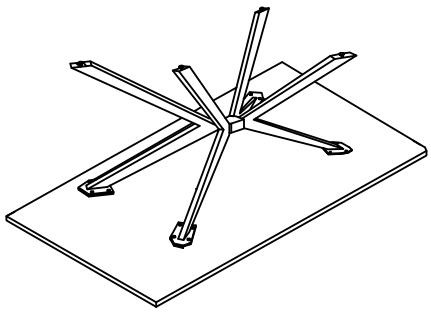	**Steg 2:** - Monterat bord.
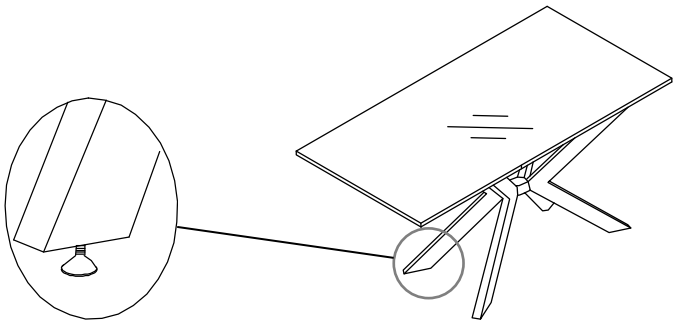	**Steg** - Vänd bordet och rikta in det genom att justera bordsbenen med justeringsskruvarna. Vrid dem i rätt riktning.

Montering: Matbord AVENCIA, fyrkantigt, inkl. stjärnfot

Bild	Monteringssteg
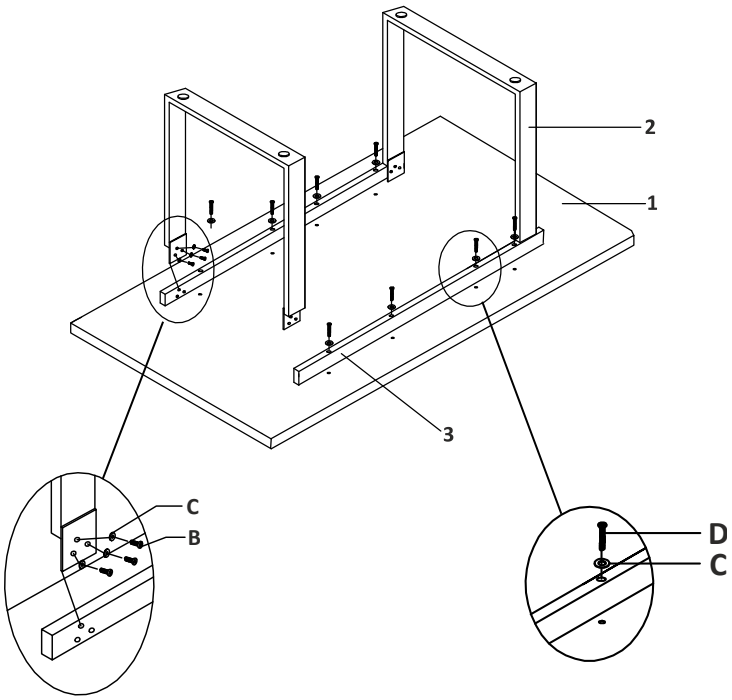	**Steg 1** - Lägg ut en filt för att skydda bordsskivan från skador. - Skruva fast monteringslisterna (**3**) med 4 skruvar (**D**) och brickor (**C**) på bordsskivan (**1**). - Skruva fast bordsbenen (**2**) på monteringslisten med 4 skruvar (**B**) och U-brickor (**C**).
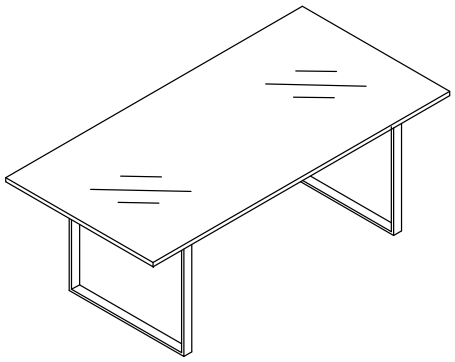	**Steg 2:** - Monterat bord.

6. Användning

6.1. Säkerhetsanvisningar

Följande säkerhets- och hälsoinformation måste läsas noggrant.

Risk för personskada
Felaktig hantering under användning kan leda till personskador.



- Använd inte en skadad produkt.
- Gör inga ändringar på produkten.
- Produkten är inte en leksak, klättervägg eller sportredskap. Barn får inte leka med produkten.
- Sätt inte barn på produkten och ställ inte barn på produkten.
- Fel som uppstår på grund av felaktig användning omfattas inte av garantin.
- Kontrollera regelbundet att produkten sitter fast ordentligt.

6.2. Första användningen

Kontrollera produkten före första användningen så att den inte är skadad. Produkten får endast användas om den är oskadad.

6.3. Användning

Kontrollera att produkten är i korrekt skick innan den används.

- att den är i korrekt skick.

Bild	Framgång
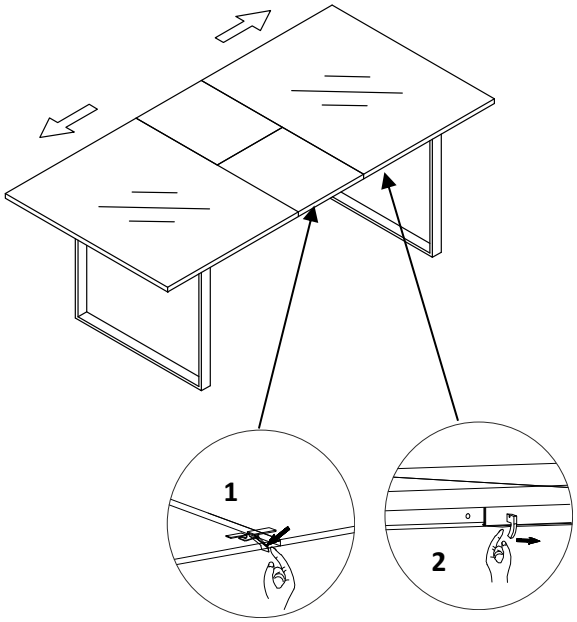	**Skjut ihop bordet:** - Lossa klämmorna (**1**) under bordet. - Flytta kroken (**2**) utåt. - Dra ut de yttre bordskivorna utåt tills förlängningsskivan är fri.

Bild	Framgång
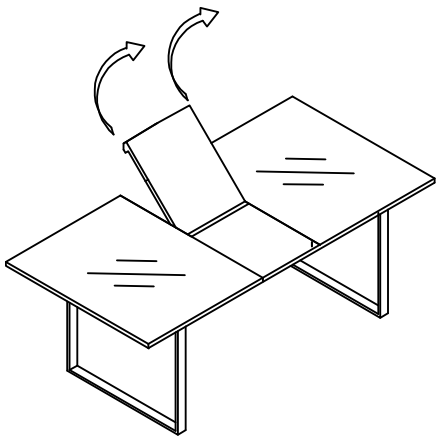	- Lyft upp förlängningsplattan och fäll in den.
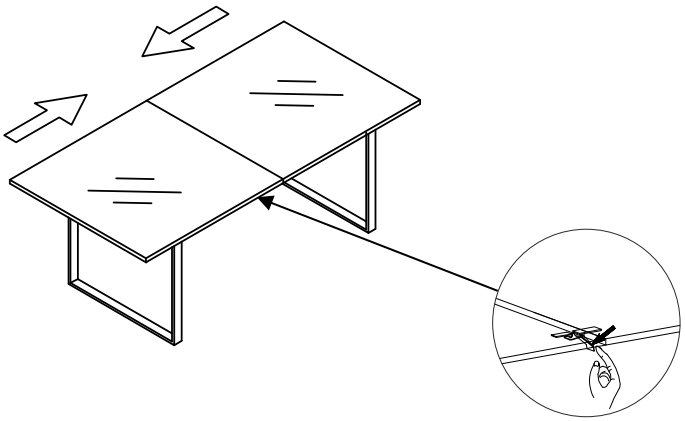	- Skjut ihop borden. - För att fälla ut bordet, gör i omvänd ordning.

6.4. Förvaring

- Förvara produkten på en plats som är så väderskyddad, väl ventilerad och torr som möjligt.

7. Felsökning

Om följande fel uppstår under drift, kontrollera följande felorsaker med hjälp av tabellen nedan. Om felet inte kan åtgärdas med de angivna åtgärderna, ta produkten ur drift.

Fel	Möjlig orsak	Lösning
Produkten skakar eller svänger	- Produkten står på ojämnt underlag	- Ställ produkten på ett plant underlag
	- Fästskruvarna har lossnat	- Dra åt fästskruvarna
	- Produkten är för tung	- Följ belastningsgränserna

Om ytterligare problem uppstår med produkten, kontakta oss.

8. Underhåll och skötsel

Rengör ytorna med en fuktig trasa och ett milt rengöringsmedel. Använd inte aggressiva rengöringsmedel eller högtryckstvätt för rengöring.
Följ även rengöringsmedlets tillverkarens anvisningar.

9. Demontering

9.1. Säkerhetsanvisningar

Risk för personskada
Felaktig hantering vid demontering kan leda till personskador.



- Säkra produkten före demontering.

Demonteringen av produkten ska utföras i omvänd ordning jämfört med monteringen. (**se kapitel Montering**)

10. Avfall



- Kassera produkten och alla komponenter i enlighet med lokala och nationella bestämmelser för att undvika skador på miljön.
- Våra förpackningar är tillverkade av miljövänliga material. De kan återvinnas och därmed tjäna som värdefulla råvaror. Kassera förpackningsmaterialet (kartonger, smutsförpackningar etc.) separat och på ett korrekt sätt enligt gällande nationella bestämmelser.
- Kontakta tillverkaren om du är osäker på hur produkten ska kasseras.
- Information om korrekt avfallshantering finns även hos lokala avfallscentraler.

Home Deluxe GmbH
Schanzeweg 2
32312 Lübbecke
Tyskland
Tel.: +49 (0)5743 6181-0
www.home-deluxe-gmbh.de

GA-139-00-AVENCIA
2023/09